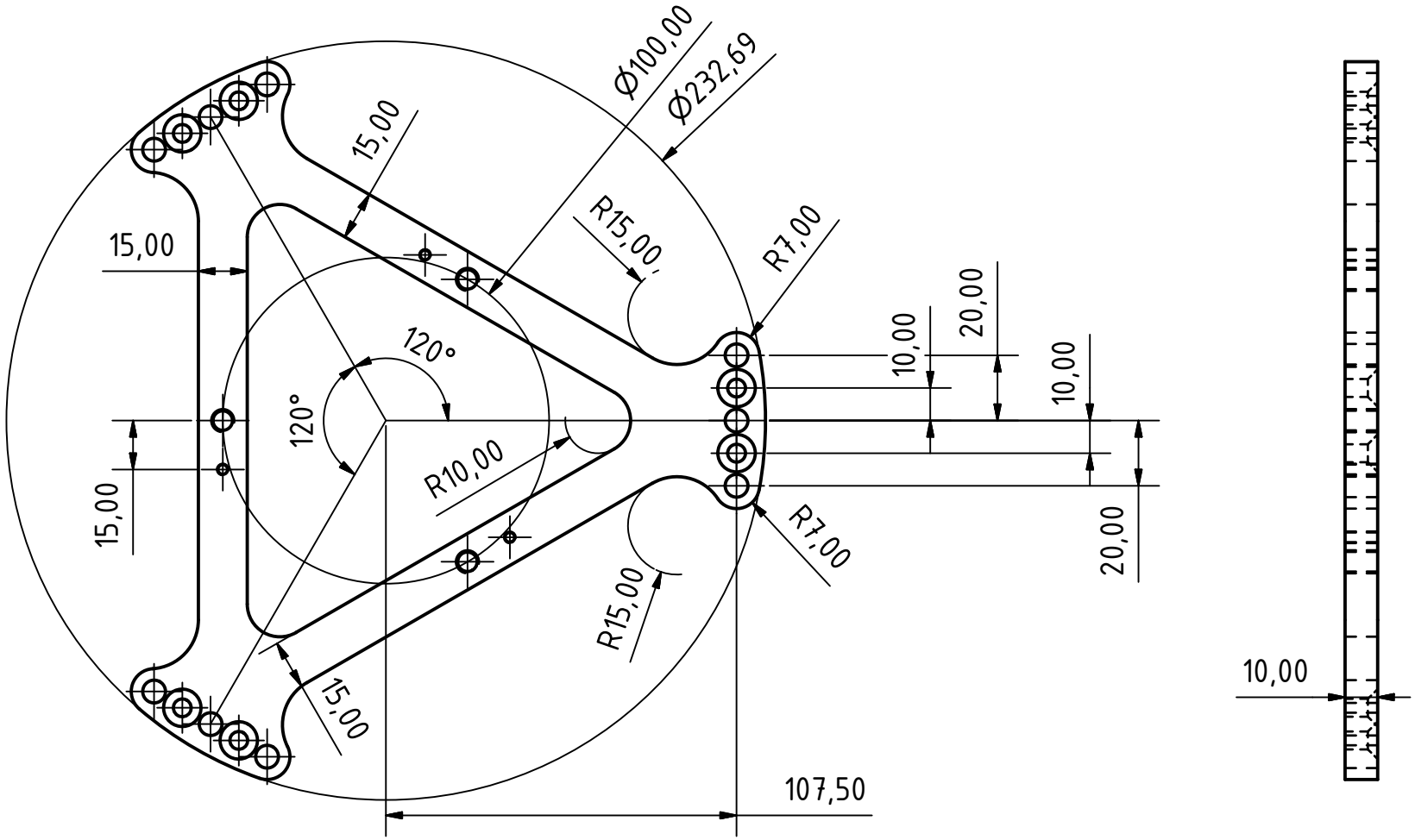

					Datum	Name
				Gezeichnet	07.12.2017	Chrisi
				Kontrolliert		
				Norm		
Status	Änderungen	Datum	Name			

8F4_Dreieck_V2

1

A4